スーパーカップ（代表チーム）

２０分ハーフ（リーグ戦）
勝点（勝ち：３点　引分け：１点　負け：０点）

	広　畑	白　浜	妻　鹿	大　塩	津　田	勝　点	得　点	失　点	得失差	順　位
広　畑		1 － 2	3 － 1	1 － 1	1 － 1	5	6	5	1	3
白　浜	2 － 1		0 － 2	1 － 0	3 － 4	6	6	7	−1	2
妻　鹿	1 － 3	2 － 0		0 － 3	0 － 6	3	3	12	−9	5
大　塩	1 － 1	0 － 1	3 － 0		0 － 5	4	4	7	−3	4
津　田	1 － 1	4 － 3	6 － 0	5 － 0		10	16	4	12	1

チャンピオンズカップ（５年生以上のチーム）

２０分ハーフ（ただし、16日は15分ハーフ）
同点の場合：ＰＫ戦（決勝のみ延長）

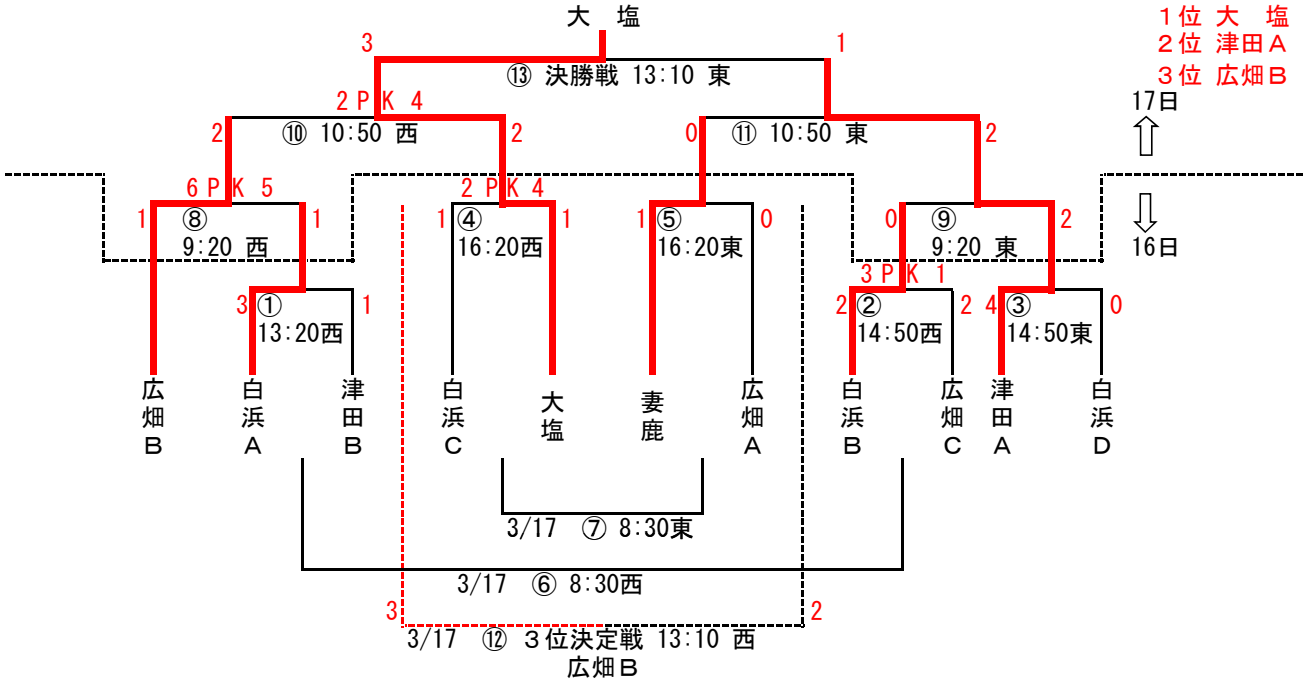

ジュニアカップ（４年生以下のチーム）
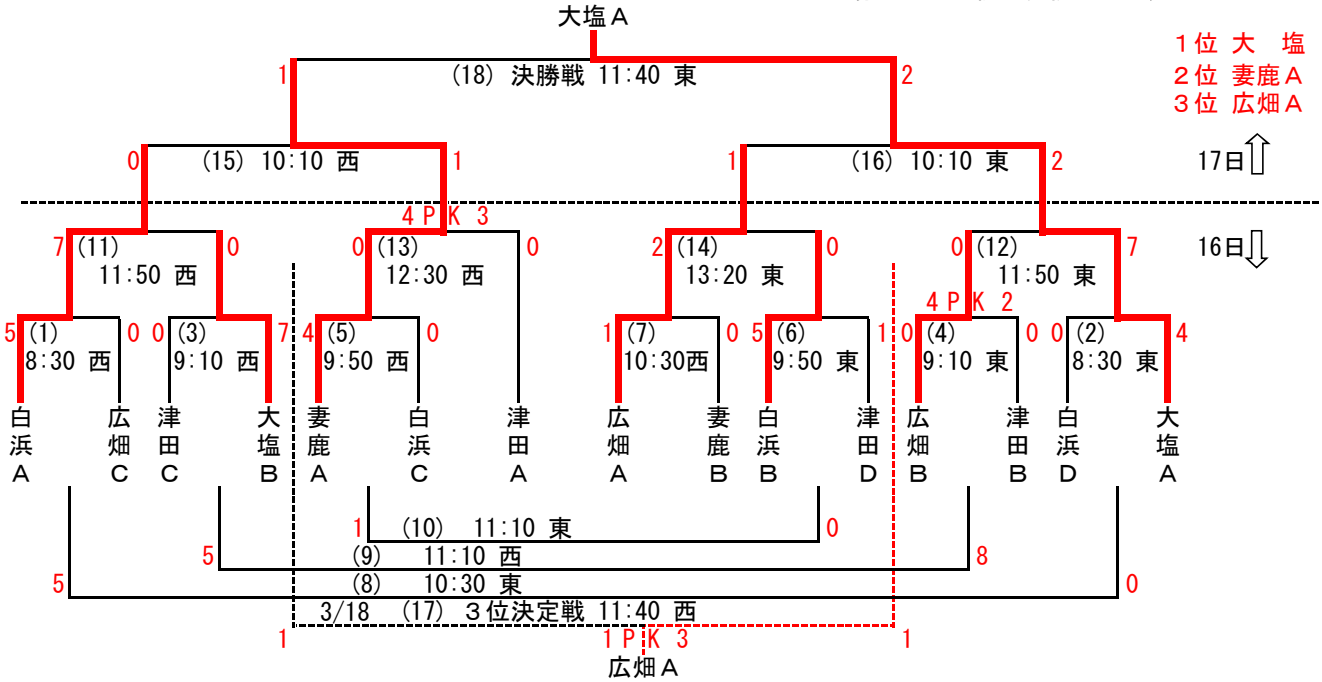
１５分ハーフ
同点の場合：ＰＫ戦（決勝のみ延長）